WOODBRIDGE®

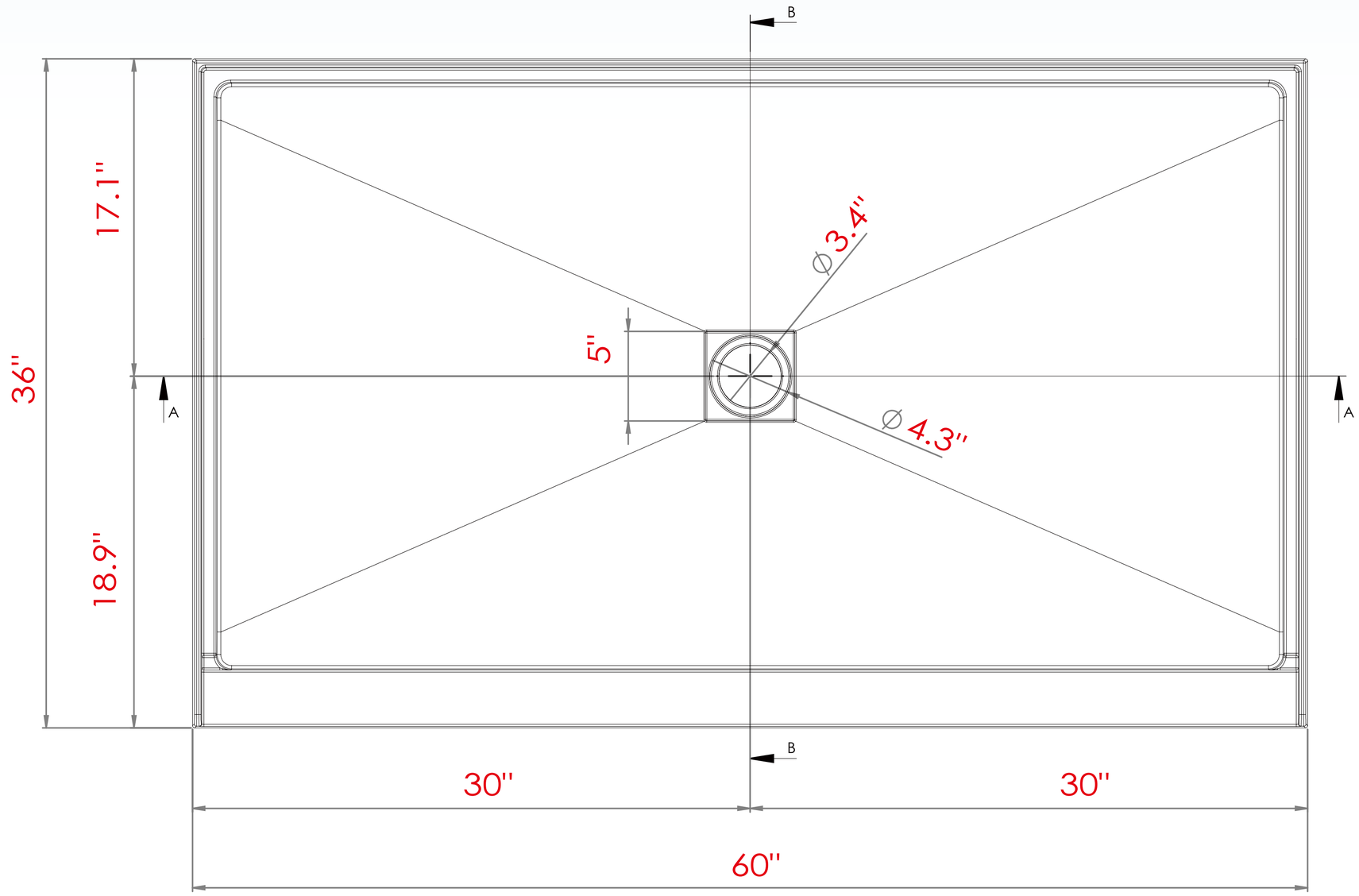
B
36"
17.1"
18.9"
A
A
5"
Ø3.4"
Ø4.3"
B
30"
30"
60"

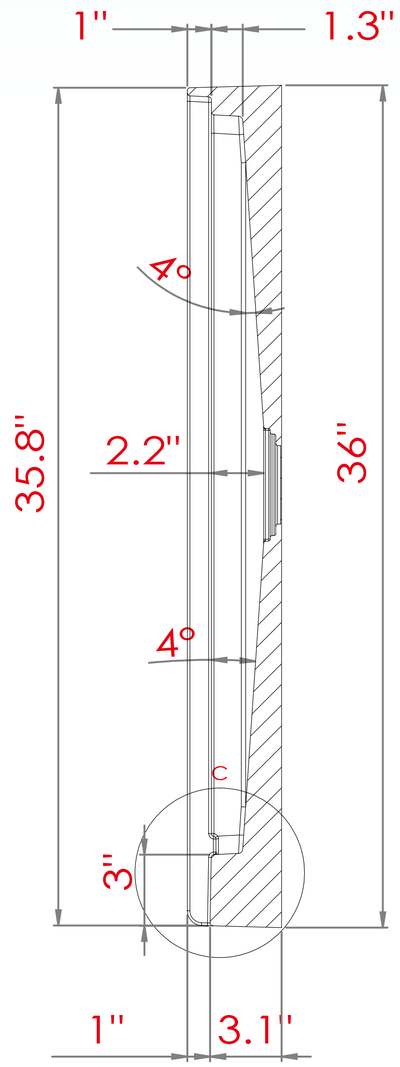
1"
1.3"
4°
35.8"
2.2"
36"
4°
C
3"
1"
3.1"

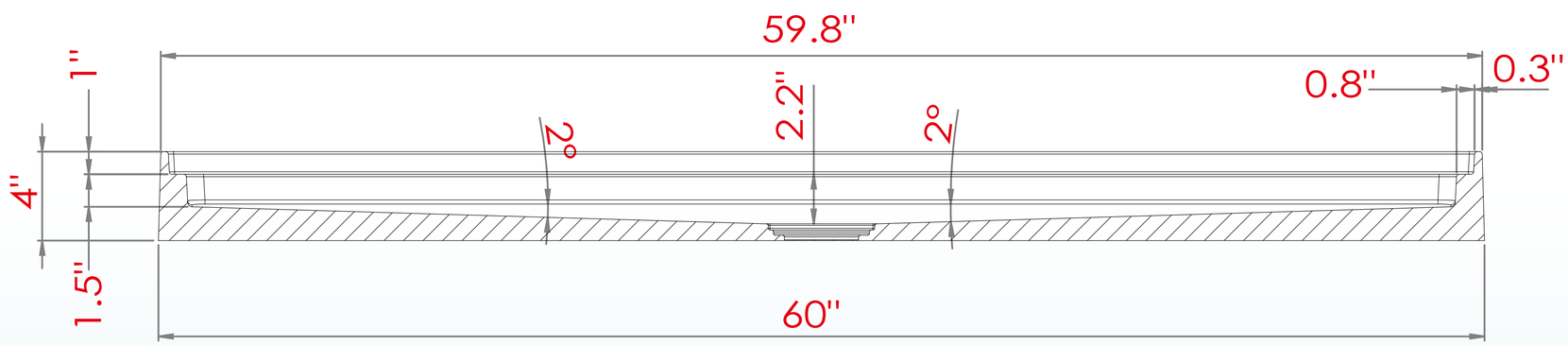
59.8"
1"
0.8"
0.3"
2°
2.2"
2°
4"
1.5"
60"

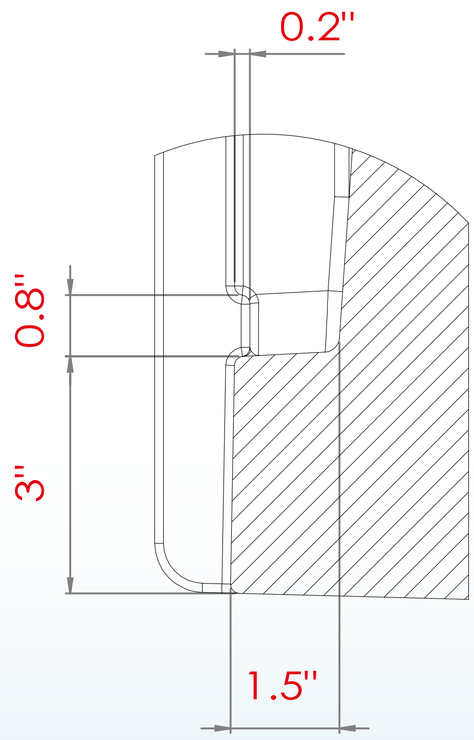
0.2"
0.8"
3"
1.5"