Instructions d'installation

Installation Instruction

AR-24-8066-KD

AR-30-8066-KD

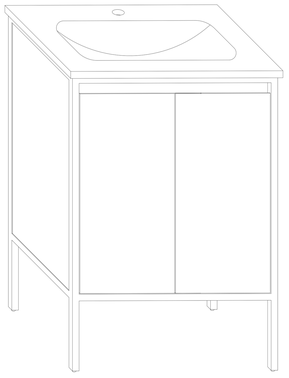

Veuillez conserver les boîtes si vous avez besoin d'un retour;
Vérifiez avant l'installation;
Le retour ne sera pas accepté par la suite;

Please keep the boxes if you need return;
Check before installation;
Return won’ t be accepted afterwards;

Outils d'installation (Ne pas inclure)

Installation tools (Not include)

Name Nom	Pic	Name Nom	Pic
Electric Drill Perceuse électrique	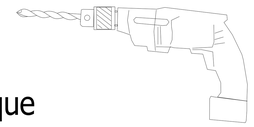	Cross Screwdriver Tournevis Cruciforme	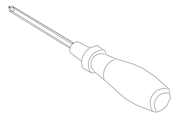
Hammer Marteau	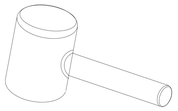	Pencil Crayon	
Wrench Clé		Glass Cement Ciment de Verre	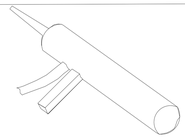
Levelling Rod Mire Nivellement	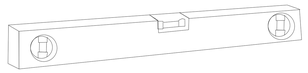		
Taplline Ligne de Tap	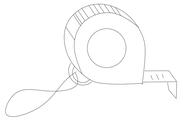		

Sparements Pièces de rechange

Code	Pic	Qty	Code	Pic	Qty
H1	(φ4×14mm)	40	H2		4
H3		4	H4		4
H5	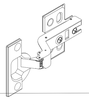	4	H6 (Fixed on iron frame) (Fixé sur cadre en fer)	(φ6×15mm)	16
H8		4	F	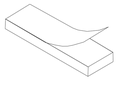	4

Step 8

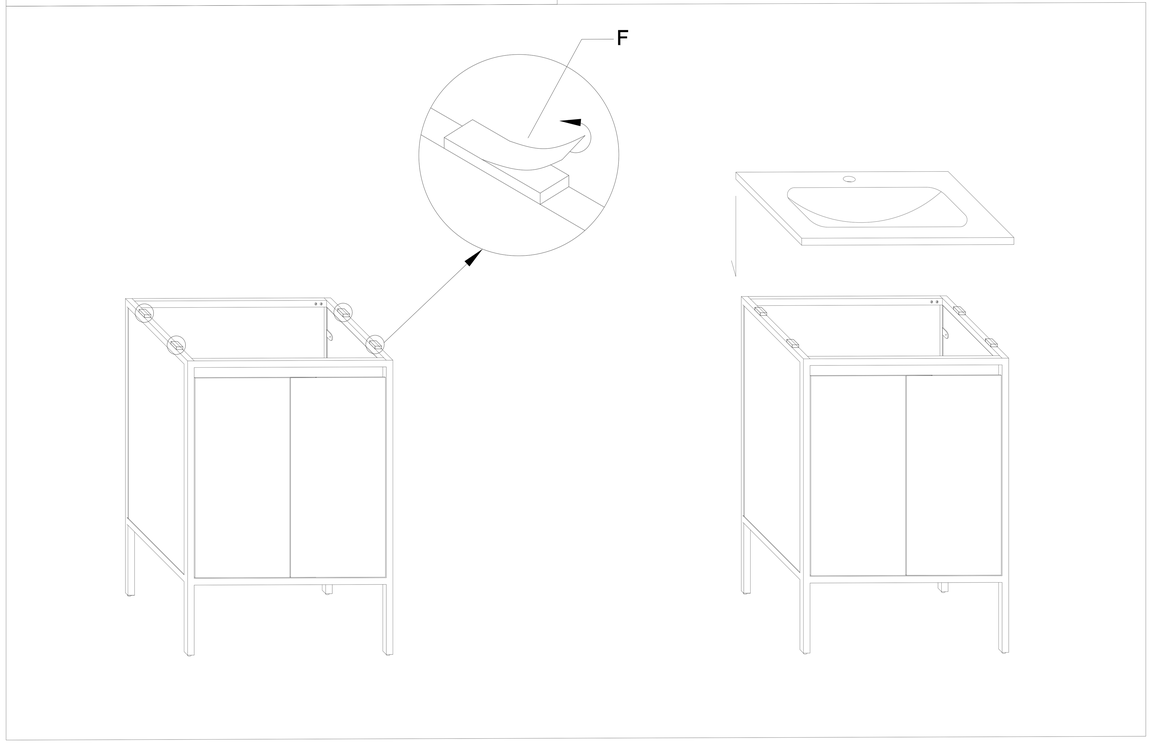

Step 9

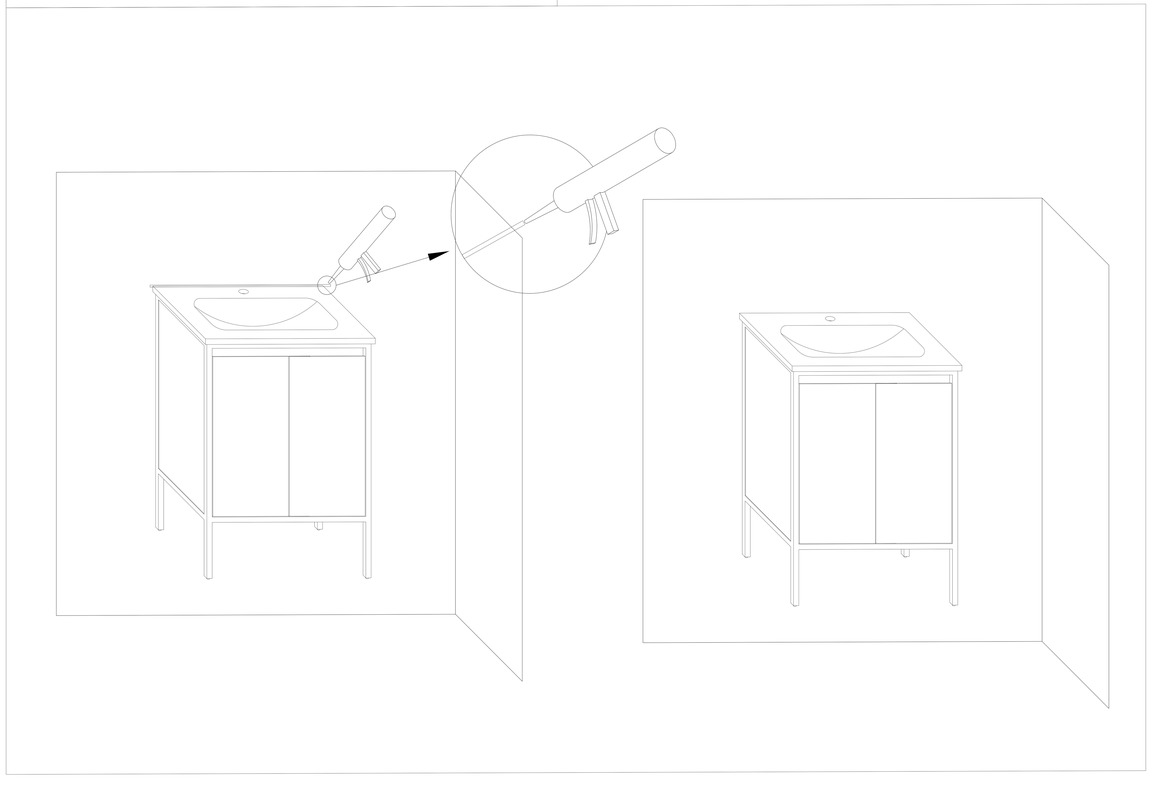

Step 6

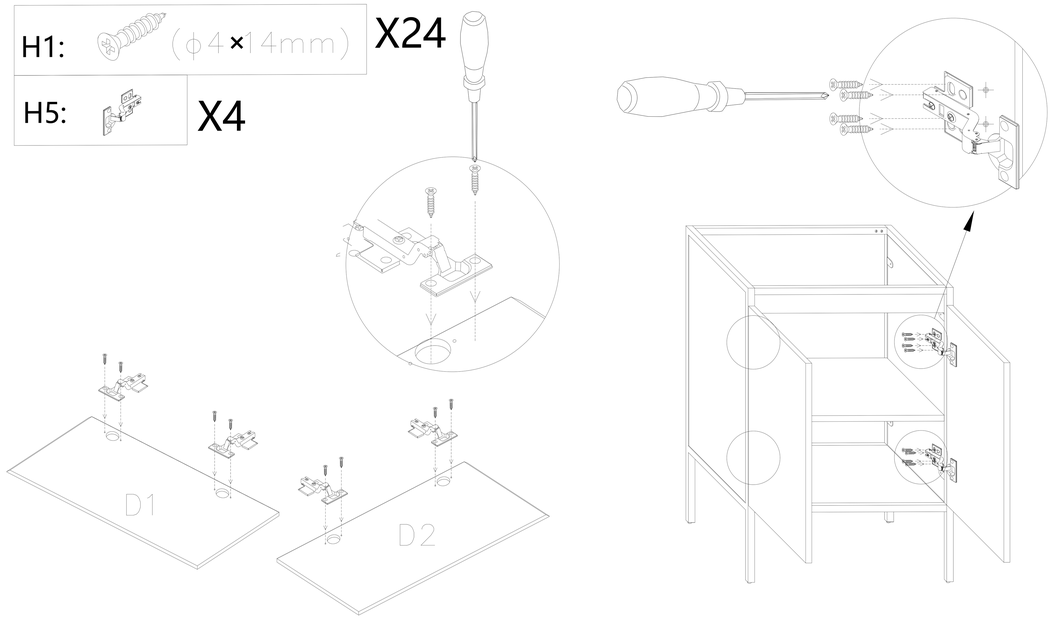

Step 7 Door Adjustment Réglage de la Porte

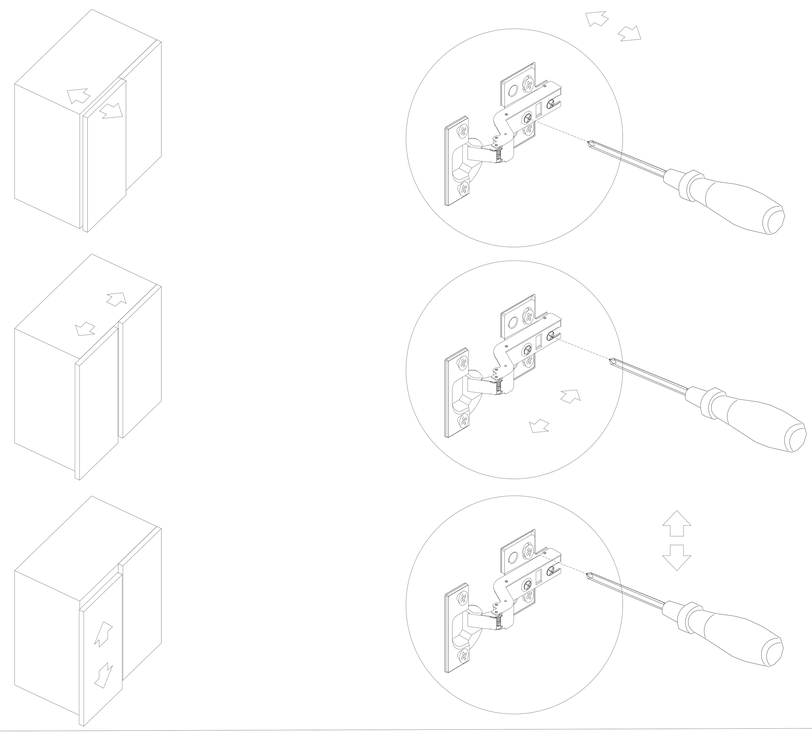

Structural Diagram Structurel Diagramme

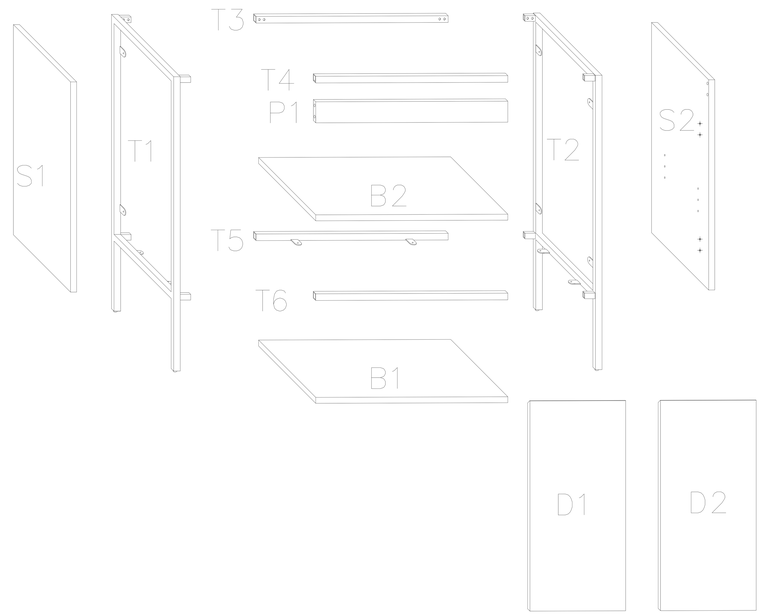

Step 1

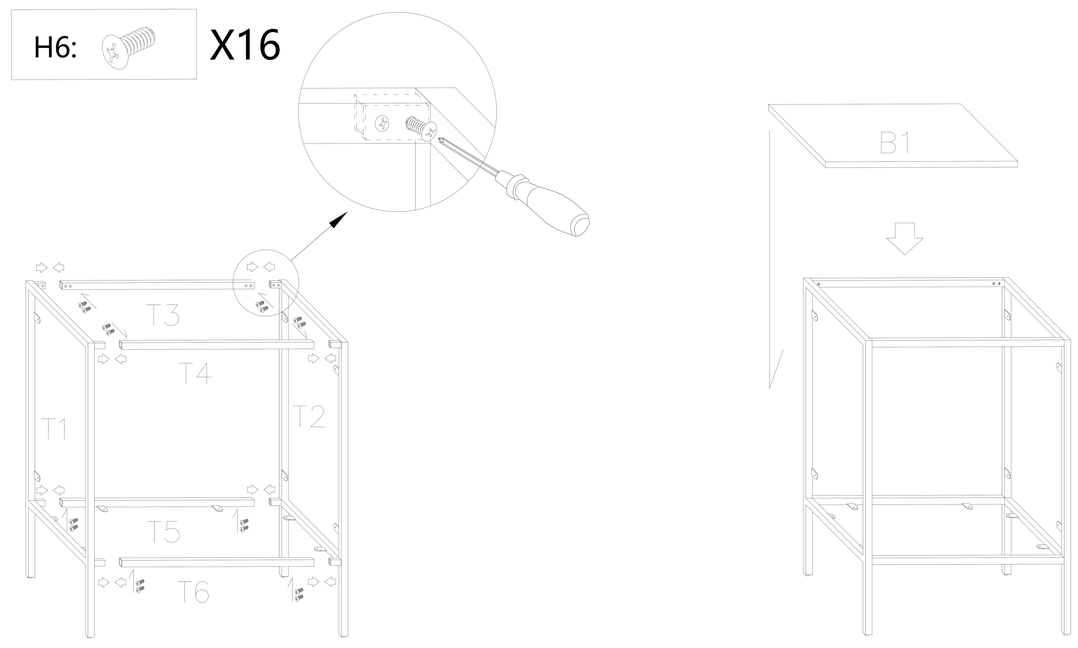

Step 2

H1: (ϕ4×14mm) X8

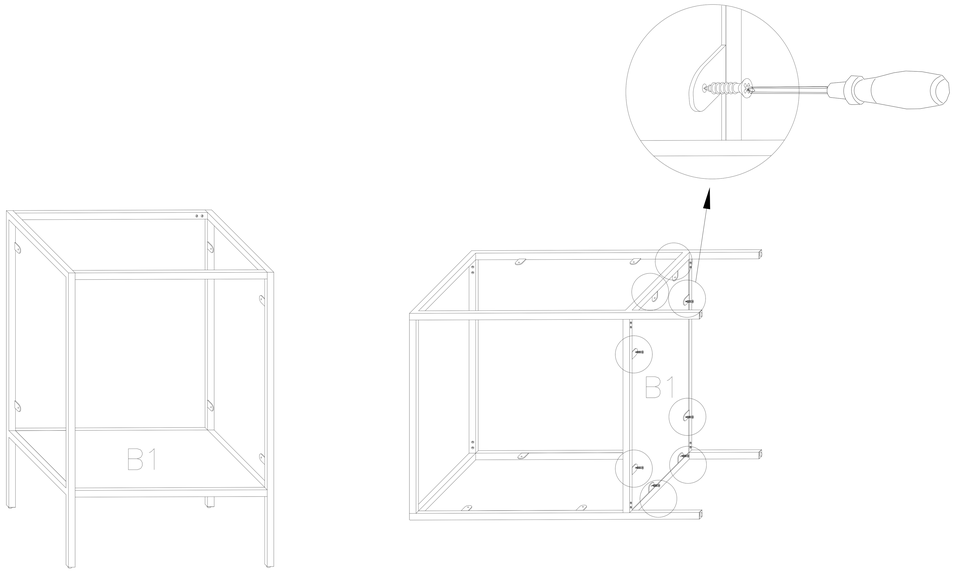

Step 3

H2: X4

H3: X4

H4: X4

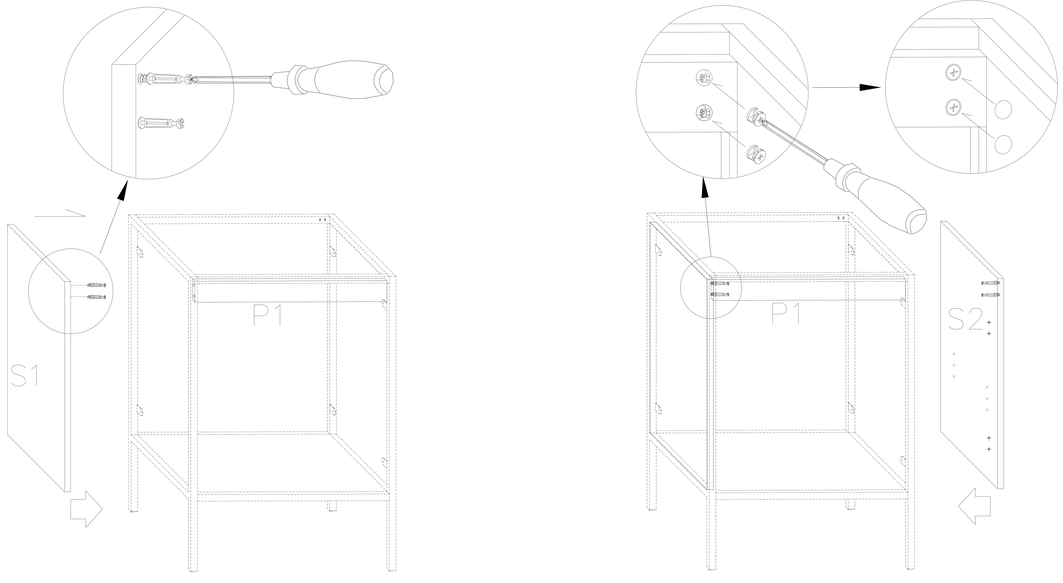

Step 4

H1: (ϕ4×14mm) X8

H8: X4

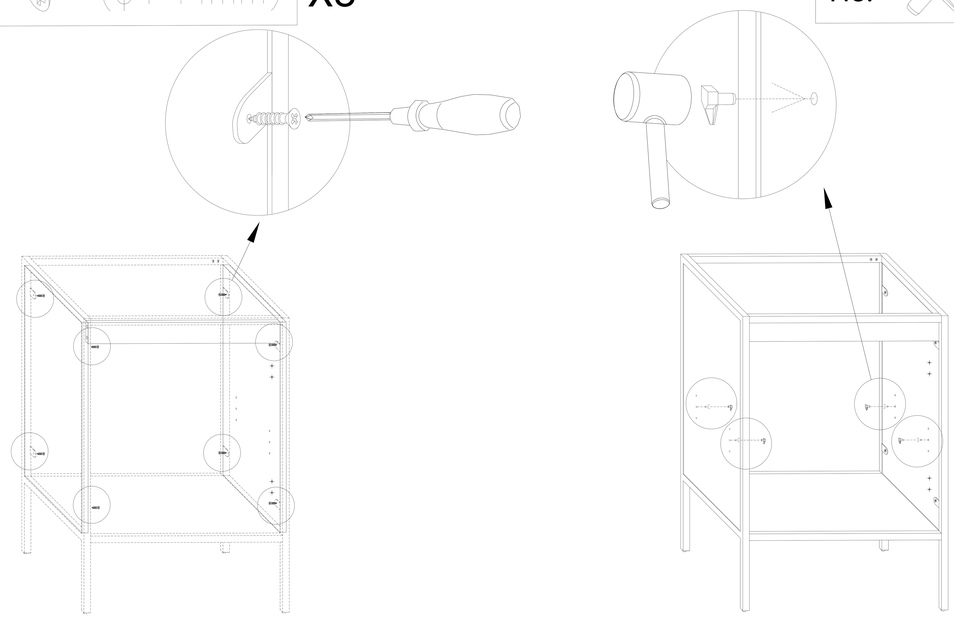
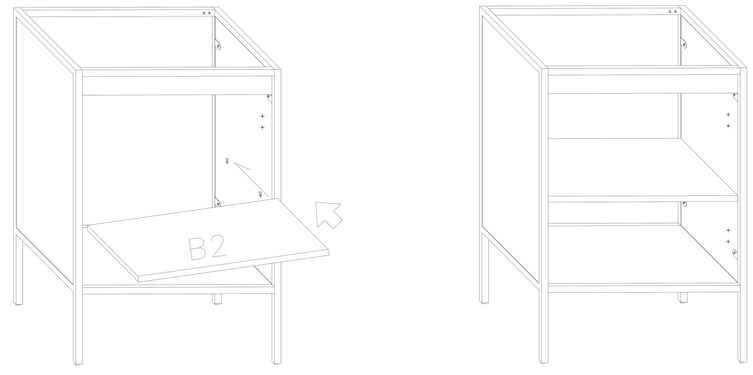
Step 5