allen + roth®

ALLEN+ROTH and logo design are trademarks or registered trademarks of LF, LLC.
All rights reserved.

ALLEN + ROTH et le logo sont des marques de commerce ou des marques de commerce déposées de LF, LLC. Tous droits réservés.

ITEM/ARTICLE/ARTÍCULO # 0884006, 0887563, 0887564, 0887565, 0887566, 0887567, 0887568, 0887569, 0887570, 0887571, 0887572, 0887573, 0887574, 0887575, 0887576, 0887577, 0887578, 0887579, 1068364, 1068365, 1068366, 1068368, 1068370, 1068372, 31985387, 31985388, 31985389, 31985390, 31985391, 31985392, 44905002, 44905003, 44905004, 44905005, 44905006, 44905007, 44905008, 44905009, 44905010, 44905011, 44905012, 44905013, 44905014, 44905015, 44905016, 44905017, 44905018, 44905019

CORDLESS DAY-NIGHT ROLLER SHADE

STORE À ENROULEMENT SANS CORDON POUR LE JOUR ET LA NUIT

MODEL/MODÈLE 94623 - 94640 & 32169 – 32174

Questions?/Des questions?

Call customer service at 1-866-439-9800,
8 a.m. - 8 p.m., EST, Monday - Sunday.
You could also contact us at partsplus@lowes.com.

Communiquez avec notre service à la clientèle au 1-866-439-9800, entre 8 h et 20 h (HNE), du lundi au dimanche. Vous pouvez également communiquer avec nous à l'adresse partsplus@lowes.com.

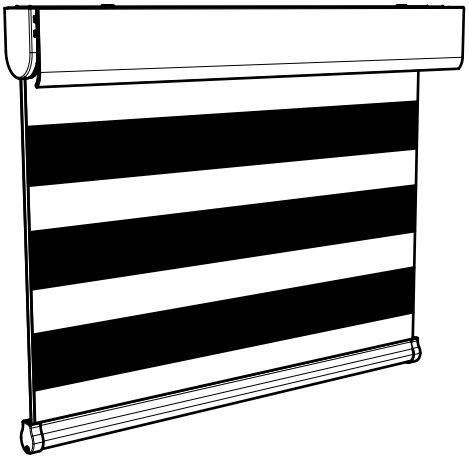

ATTACH YOUR RECEIPT HERE/JOIGNEZ VOTRE REÇU ICI

Serial Number/Numéro de série _____

Purchase Date/Date d'achat _____

PACKAGE CONTENTS/CONTENU DE L'EMBALLAGE

A x 1

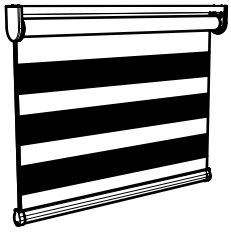

Blind
Store

B x 1

Valance
Cantonnière

HARDWARE CONTENTS/QUINCAILLERIE INCLUSE

AA

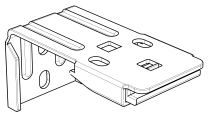

Mounting Bracket
Charnière
24 in. - 36 in. = x 2
48 in. - 60 in. = x 3
72 in. = x 4
60.96 cm à 91.44 cm = x 2
121.92 cm à 152.4 cm = x 3
182.88 cm = x 4

BB

Wood Screw
Vis
24 in. - 36 in. = x 4
48 in. - 60 in. = x 6
72 in. = x 8
60.96 cm à 91.44 cm = x 4
121.92 cm à 152.4 cm = x 6
182.88 cm = x 8

CC

Valance Clip
Attache de cantonnière
24 in. - 36 in. = x 2
48 in. - 60 in. = x 4
72 in. = x 4
60.96 cm à 91.44 cm = x 2
121.92 cm à 152.4 cm = x 4
182.88 cm = x 4

⚠SAFETY INFORMATION/CONSIGNES DE SÉCURITÉ

Please read and understand this entire manual before attempting to assemble or install the product.

Assurez-vous de lire et de comprendre l'intégralité de ce manuel avant de tenter d'assembler le produit.

PREPARATION/PRÉPARATION

Before beginning installation of product, make sure all parts are present. Compare parts with package contents list and hardware contents list. If any part is missing or damaged, do not attempt to assemble, install or operate the product.

Estimated Assembly Time: 30 minutes

Tools Required for Assembly (not included): Measuring tape, drill with 3/32 in. bit, pencil, and Phillips head screw driver.

Avant de commencer l'installation du produit, assurez-vous d'avoir toutes les pièces. Comparez le contenu de l'emballage avec la liste des pièces et celle de la quincaillerie. S'il y a des pièces manquantes ou endommagées, ne tentez pas d'assembler, d'installer, ni d'utiliser le produit.

Temps d'assemblage approximatif : 30 minutes

Outils nécessaires pour l'assemblage (non inclus) : ruban à mesurer, perceuse et foret de 3/32 po, crayon et tournevis cruciforme.

BRACKET LOCATION AND INSTALLATION

The shade may be installed either inside or outside the window frame. A mounting bracket should be positioned on each end of the headrail. Wider shades that require 3 or more brackets should be spaced evenly between the two outermost brackets. Always position the brackets such that there is no interference with cords and mechanisms inside the headrail. The procedure outlined below will assure proper bracket placement.

Vous pouvez installer le store à l'intérieur ou à l'extérieur du châssis de la fenêtre. Posez une charnière à chaque extrémité du caisson. Pour les grands stores nécessitant 3 charnières, espacez-les de façon uniforme. Assurez-vous que les charnières ne font pas obstacle aux cordons et aux mécanismes du caisson. Suivez les étapes ci-dessous pour installer les charnières correctement.

BRACKET LOCATION AND INSTALLATION

1. **Attaching the mounting brackets (AA).** The clear piece on the front of the mounting brackets (AA) acts as a button to release and hang the blind (A). To attach the mounting brackets (AA) place the front tongue of the mounting bracket (AA) on the front rail of the blind (A) as shown in **1a** and **1b**. Then either use the button on the front of the mounting bracket (AA) or push down on the back of the mounting bracket (AA) to simply snap it in place as shown in **1c**.
   (**Note:** Valance (B) can be installed before or after shade installation. Proceed to ASSEMBLY INSTRUCTIONS | OPTONAL on page 3 to complete installation.)

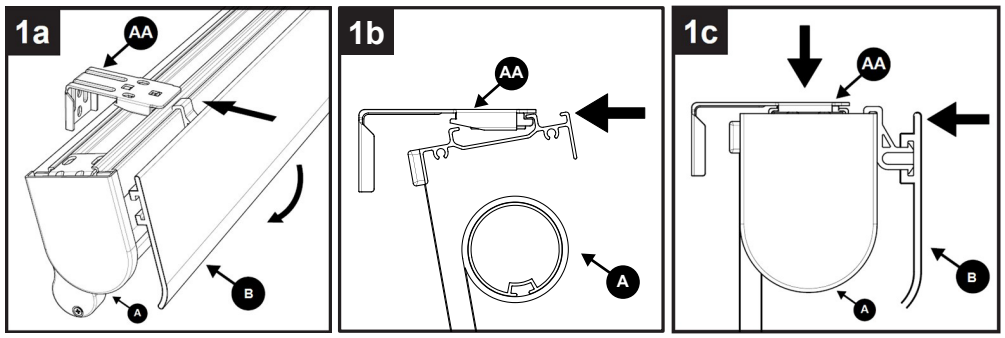

   Installation des supports de fixation (AA). La pièce transparente qui se trouve à l'avant des supports de fixation (AA) sert de bouton permettant d'accrocher et de décrocher le store (A). Pour fixer les supports de fixation (AA), glissez la languette avant du support de fixation (AA) dans la rainure avant du store (A), comme le montrent les illustrations **1a** et **1b**. Vous pouvez ensuite appuyer sur le bouton qui se trouve à l'avant du support de fixation (AA) ou exercer une pression sur l'arrière du support de fixation (AA) pour qu'il s'enclenche, comme le montre l'illustration **1c**.
   (**Remarque :** L'installation de la cantonnière (B) peut se faire avant ou après celle du store. Passez à la section INSTRUCTIONS POUR L'ASSEMBLAGE | FACULTATIF à la page 3 pour terminer l'installation.)

ASSEMBLY INSTRUCTIONS/INSTRUCTIONS POUR L'ASSEMBLAGE

2. **Installing the blind (A)**
For both inside and outside mounting: Measure and mark the center of your blind (A) and the window you will be installing it into. Follow instructions in step 1. to attach the mounting brackets (AA). With the mounting brackets attached, line up the center markings on the shade (A) and wall and then mark the placement of the mounting brackets (AA) as illustrated in step **2a**.
For inside mounting. Remove the mounting brackets (AA) from the shade (A) and line them up with the markings made earlier. Use the wood screws (BB) included to fix them in place as shown in **2b**.
For outside mounting. Remove the mounting brackets (AA) from the shade (A) and line them up with the markings made earlier. Use the wood screws (BB) included to fix them in place as shown in **2c**.

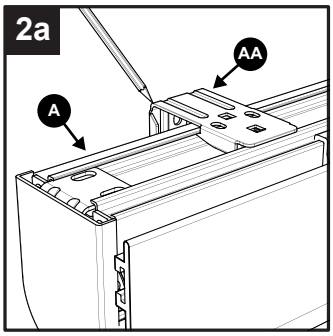

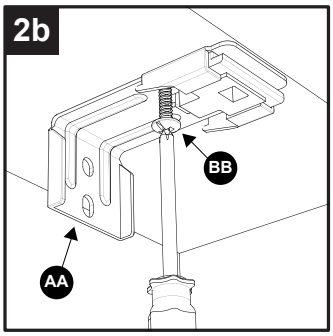

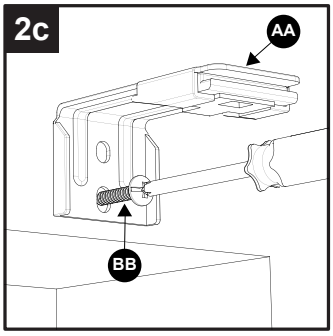

Installation du store (A)
Pour une installation à l'intérieur ou à l'extérieur du châssis : mesurez et marquez le centre de votre store (A) et le centre de la fenêtre sur laquelle il sera installé. Suivez les instructions de l'étape 1 pour accrocher les supports de fixation (AA). Une fois les supports de fixation accrochés, alignez la marque du centre du store (A) sur la marque du centre de la fenêtre, puis marquez l'emplacement des supports de fixation (AA), comme le montre l'illustration **2a**.
Installation à l'intérieur du châssis. Retirez les supports de fixation (AA) du store (A) et alignez-les sur les marques faites précédemment. Fixez les supports à l'aide des vis à bois (BB) incluses, comme le montre l'illustration **2b**.
Installation à l'extérieur du châssis. Retirez les supports de fixation (AA) du store (A) et alignez-les sur les marques faites précédemment. Fixez les supports à l'aide des vis à bois (BB) incluses, comme le montre l'illustration **2c**.

3. **Mounting of the blind (A).** With the mounting brackets (AA) installed, place the front groove of blind (A) on the front tongue of the mounting brackets (AA), as illustrated in **3a**. Then rotate the blind (A) towards the window until it snaps into place as illustrated in **3b**. **Removal of the blind (A).** As stated in step **1**, the clear front portion of the mounting bracket (AA) works as a button to slide the tongue back and allow the blind (A) to be removed. The button can also be used to mount the blind (A). **3c** and **3d** is an alternative view of the mounting process as described above.

Installation du store (A). Une fois les supports de fixation (AA) installés, insérez la languette avant des supports de fixation (AA) dans la rainure avant du store (A), comme le montre l'illustration **3a**. Faites ensuite basculer le store (A) vers la fenêtre jusqu'à ce qu'il s'enclenche, comme le montre l'illustration **3b**.
Retrait du store (A). Comme cela a été mentionné à l'étape **1**, la partie transparente du support de fixation (AA) sert de bouton permettant de décrocher le store (A) en poussant la languette vers l'arrière. Vous pouvez également utiliser ce bouton pour accrocher le store (A).
Les illustrations **3c** et **3d** montrent l'autre processus d'installation décrit ci-dessus.

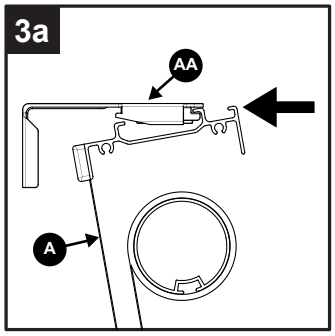

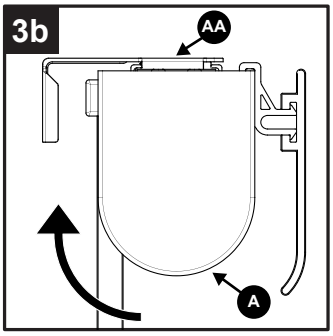

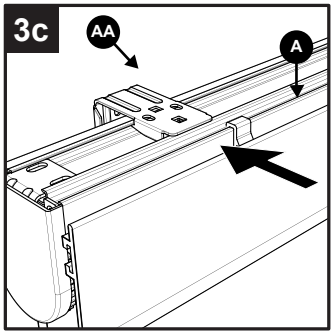

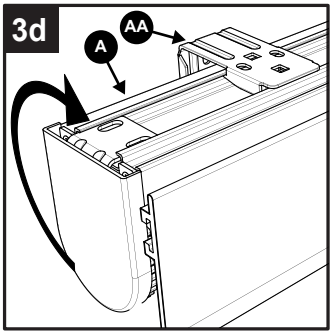

OPTIONAL: Attach valance clips (CC) to blind head rail (A) and be sure the clips are secure for valance installation. Squeeze the tips of the valance clips (CC) together and slide the grove of the valance (B) onto the clips. Then position the clips (CC) as needed so the valance (B) is spaced evenly end to end in front of the blind head rail (A).

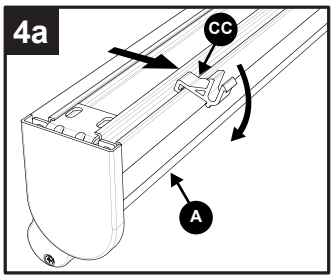

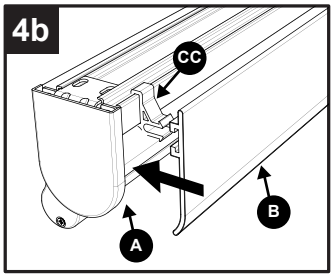

FACULTATIF : Fixez les attaches de cantonnière (CC) au caisson du store (A) et assurez-vous que les attaches sont bien fixées pour l'installation de la cantonnière. Pressez les extrémités des attaches de cantonnière (CC) ensemble, puis faites glisser la rainure de la cantonnière (B) sur les attaches. Ensuite, placez les attaches (CC) au besoin de manière à ce que la cantonnière (B) soit espacée bout à bout de façon uniforme à l'avant du caisson du store (A).

ASSEMBLY INSTRUCTIONS/INSTRUCTIONS POUR L'ASSEMBLAGE

4. **Operation of the blind (A).** After installation grasp the center of the bottom rail of the blind (A) as shown in **4a** and pull down to lower. To raise, grasp the center of the bottom rail and raise up to the desired height as shown in **4b**. Raise and lower shade gently for a smooth operation.

   Utilisation du store (A). Une fois le store installé, saisissez la traverse inférieure du store (A) comme le montre l'illustration **4a**, puis tirez-la vers le bas pour abaisser le store.
   Pour relever le store, saisissez la traverse inférieure et relevez-la à la hauteur désirée, comme le montre l'illustration **4b**. Relevez et abaissez le store doucement pour assurer un fonctionnement fluide.

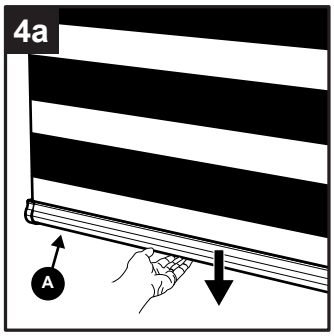

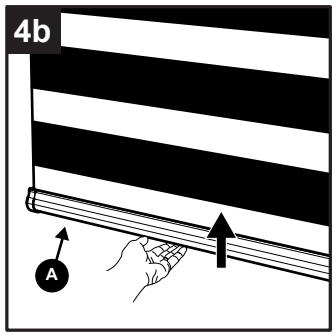

CARE AND MAINTENANCE/ENTRETIEN

The aluminum headrail and bottom rail can be wiped clean with a damp sponge. To clean the shade fabric, use a feather duster or vacuum lightly using the soft brush attachment. Be careful not to crease or crush the fabric when cleaning.

Le caisson et la traverse inférieure en aluminium peuvent être nettoyés à l'aide d'une éponge humide. Pour nettoyer le tissu du store, utilisez un plumeau ou un aspirateur muni d'une brosse douce. Prenez soin de ne pas froisser ou écraser le tissu lors du nettoyage.

ONE-YEAR LIMITED WARRANTY/GARANTIE LIMITÉE DE UN AN

For a period of one (1) year from the date of purchase, the manufacturer will replace this window covering with one of equal or superior value, if this window covering is found to be defective in material or workmanship. To obtain warranty service contact our customer service department at 1-866-439-9800. This warranty does not cover damage of defects caused by or resulting from improper maintenance, negligent or improper use, abuse, misuse, neglect, accidents, act of God, alteration, commercial use, installation, removal or reinstallation. This warranty is restricted to normal consumer use within the United States and Canada. MANUFACTURER WILL NOT BE LIABLE FOR INCIDENTAL OR CONSEQUENTIAL DAMAGES, SOME STATES DO NOT ALLOW THE EXCLUSION OR LIMITATION OF INCIDENTAL OR CONSEQUENTIAL DAMAGES, SO THE ABOVE LIMITATION OR EXCLUSION MAY NOT APPLY TO YOU. This warranty gives you specific legal rights, and you may also have other rights which vary from state to state.

Le fabricant remplacera cette parure de fenêtre par une autre d'une valeur égale ou supérieure si elle présente un défaut de matériaux ou de fabrication dans une période de un (1) an suivant la date d'achat. Pour effectuer une réclamation, communiquez avec notre service à la clientèle au 1 866 439-9800. Cette garantie ne couvre pas les dommages ou les défauts résultant d'un entretien inadéquat, d'une négligence, d'un usage abusif ou inapproprié, d'un accident, d'un cas de force majeure, d'une modification, d'un usage commercial, de l'installation, du retrait ou de la réinstallation. Cette garantie est valable uniquement si l'article s'avère défectueux dans des conditions normales d'utilisation aux États-Unis ou au Canada. LE FABRICANT N'EST PAS RESPONSABLE DES DOMMAGES ACCESSOIRES OU CONSÉCUTIFS. CERTAINS ÉTATS OU CERTAINES PROVINCES NE PERMETTENT PAS L'EXCLUSION OU LA LIMITATION DES DOMMAGES ACCESSOIRES OU CONSÉCUTIFS, DE SORTE QUE LES LIMITATIONS ET EXCLUSIONS CI-DESSUS PEUVENT NE PAS S'APPLIQUER À VOUS. Cette garantie vous confère des droits précis. Il est possible que vous disposiez également d'autres droits, qui varient d'un état ou d'une province à l'autre.

REPLACEMENT PARTS LIST/LISTE DES PIÈCES DE RECHANGE

For replacement parts, call customer service 1-866-439-9800. 8 a.m. - 8 p.m., EST, Monday - Sunday.
You could also contact us at partsplus@lowes.com.

Pour obtenir des pièces de rechange, communiquez avec notre service à la clientèle au 1 866 439-9800, entre 8 h et 20 h (HNE), du lundi au dimanche. Vous pouvez également communiquer avec nous à l'adresse partsplus@lowes.com.

PART/PIEZA #	DESCRIPTION/DESCRIPCIÓN
79074-6SC1Z000HW2LA	Hardware pack/Paquete de aditamentos (Contents/Contenido AA x 2, BB x 4)

WARNING/MISE EN GARDE

STRANGULATION HAZARD – Young children can be strangled by cords. Immediately remove this product if a cord longer than 22 cm or a loop exceeding 44 cm around becomes accessible.
RISQUE D'ÉTRANGLEMENT – Les enfants en bas âge peuvent s'étrangler avec des cordons. Enlevez immédiatement ce produit si un cordon mesurant plus de 22 cm devient accessible ou si le contour d'une boucle de plus de 44 cm devient accessible.

Printed in Taiwan
Imprimé en Taiwan